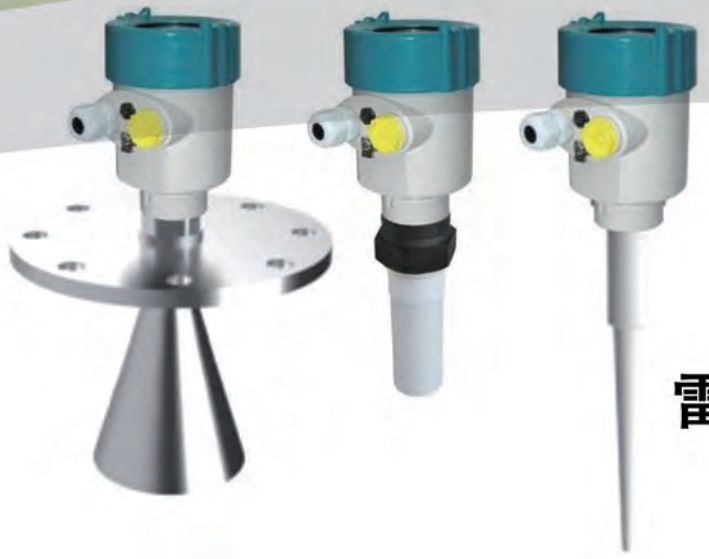

RZRD1000系列产品

雷达物(液)位计选型样本

淮安润中仪表科技有限公司

Huaian Runzhong Instrument Technology Co., Ltd.

目 录

26G 高频智能雷达物位计（RZRD1000A 系列）
RZRD1000A 系列产品概述及其原理 01
RZRD1000A1 02
RZRD1000A2 04
RZRD1000A3 06
RZRD1000A4 08
RZRD1000A5 10
RZRD1000A6 12
RZRD1000A 系列接线图 14
6.8G 智能雷达物位计（RZRD1000B 系列）
RZRD1000B1 15
RZRD1000B2 16
RZRD1000B3 17
RZRD1000B4 18
RZRD1000B5 19
RZRD1000B6 20
导波雷达物位计（RZRD1000C 系列）
RZRD1000C 系列产品概述及其原理 21
RZRD1000C1 22
RZRD1000C2 24
RZRD1000C3 26
RZRD1000C4 28
RZRD1000C5 30
RZRD1000C6 32
RZRD1000C 系列接线图

26G 高频智能雷达物位计

简介

RZRD1000A 系列传感器是 26G 高频雷达式物位测量仪表，输出 4-20mA 模拟信号，测量最大距离可达 70 米。 天线被进一步优化处理，新型的快速的微处理器可以进行更高速率的信号分析处理，使得仪表可以用于：反应釜或固体料仓非常复杂的测量条件。

原理

高频微波脉冲发射较窄的微波脉冲，经天线向下传输，微波接触到被测介质表面后被反射回来，再次被天线系统接收并将其传输给电子线路部分自动转换成物位信号。(因为微波传播速度极快，电磁波到达目标并经反射返回接收器这一来回所用的时间几乎是瞬间的)

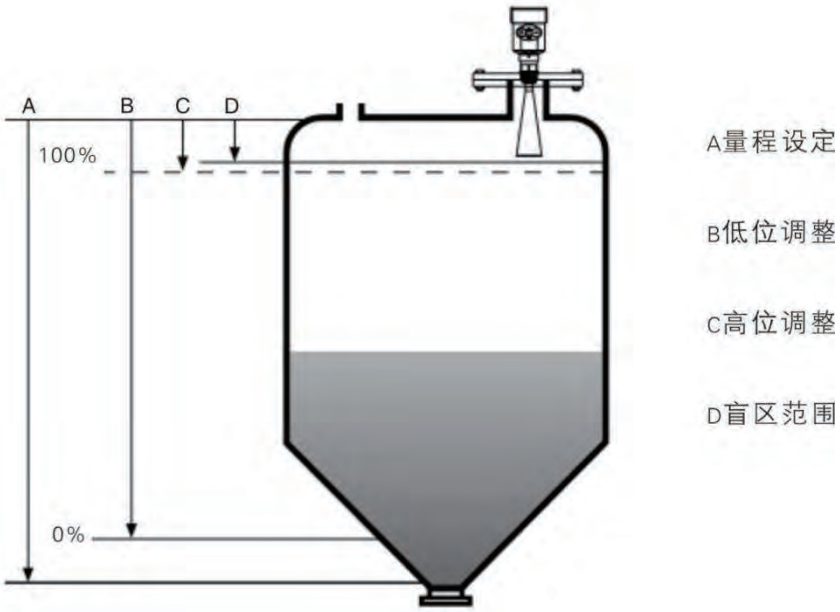

注：使用雷达物位计时，务必保证最高料位不能进入测量盲区（图中 D 所示区域）。

特点

雷达物位计采用了高达 26GHz 的发射频率，因而具有：

- ●非接触雷达，无磨损，无污染
- ●天线尺寸小，便于安装
- ●波长更短，对在倾斜的固体表面有更好的反射
- ●测量盲区更小，对于小罐测量也会取得良好的效果
- ●波束角小，能量集中，增强了回波能力的同时，又有利于避开干扰物
- ●几乎不受腐蚀、泡沫影响
- ●几乎不受大气中水蒸气、温度和压力变化影响
- ●严重粉尘环境不会影响电磁波工作
- ●高信噪比，即使在波动的情况下也能获得更优的性能

RZRD1000A1 雷达物位计

1. RZRD1000A1 参数

应　　用：	各种强腐蚀性液体
测量范围：	20 米
过程连接：	螺纹、法兰
介质温度：	-40～120℃
过程压力：	-0.1～0.3MPa
精　　度：	±5mm
频率范围：	26GHz
防爆等级：	Exia ⅡC T6 Ga
防护等级：	IP67
信号输出：	4...20mA/HART(两线/四线) RS485/Modbus

2. RZRD1000A1 外形尺寸图

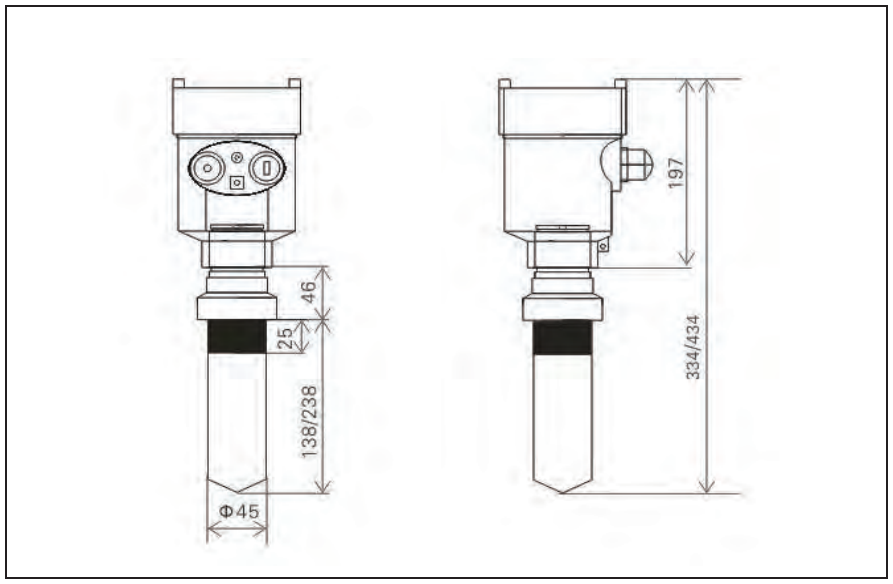

3. RZRD1000A1 安装

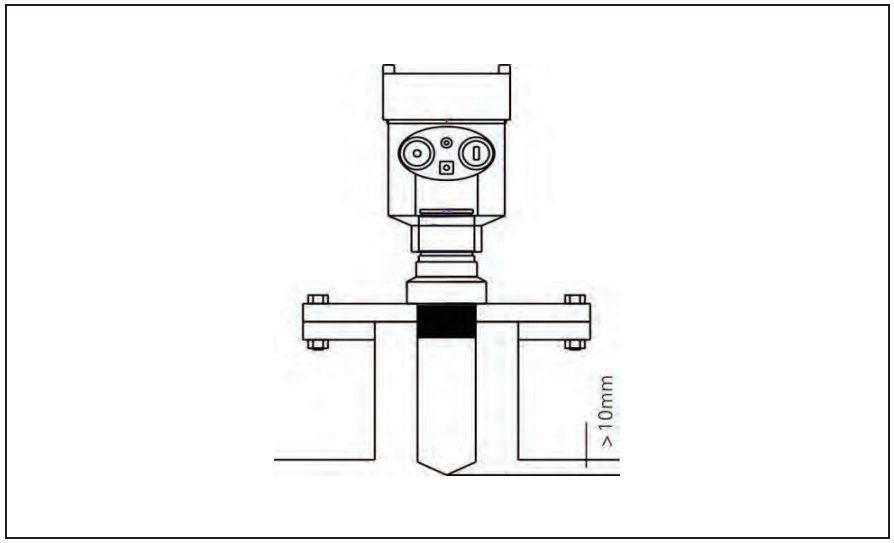

4. RZRD1000A1选型

单元	代码	参数
防爆	P	标准型（非防爆）
	I	本安型(Exia II CT6 Ga)
	D	本安型+隔爆型(Exd ia II CT6 Gb)
天线型式/材料/过程温度	F	密封喇叭/PTFE/(-40～120)℃
过程连接 / 材料	G	螺纹 G1½A
	N	螺纹 1½NPT
	A	法兰 DN50/PP
	B	法兰 DN80/PP
	C	法兰 DN100/PP
	Y	特殊定制
容器接管长度	A	接管 100mm
	B	接管 200mm
电子单元	2	(4～20)mA 24V DC/HART 两线制
	3	(4～20)mA 24V DC/HART 四线制
	4	(4～20)mA(85～265)V AC/DC/HART 四线制
	5	RS485/Modbus
外壳/防护等级	L	铝/IP67
	G	铝/IP67 两腔
电缆进线	M	M20*1.5
	N	1/2 NPT
现场显示/编程	A	带
	X	不带
特殊约定	Y	特殊约定

RZRD1000A2 雷达物位计

1. RZRD1000A2 参数

应　　用：	耐温、耐压、轻微腐蚀的液体
测量范围：	30 米
过程连接：	螺纹、法兰
介质温度：	-40～250℃
过程压力：	-0.1～4.0MPa
精　　度：	±3mm
频率范围：	26GHz
防爆等级：	Exia ⅡC T6 Ga
防护等级：	IP67
信号输出：	4...20mA/HART(两线/四线) RS485/Modbus

2. RZRD1000A2外形尺寸图

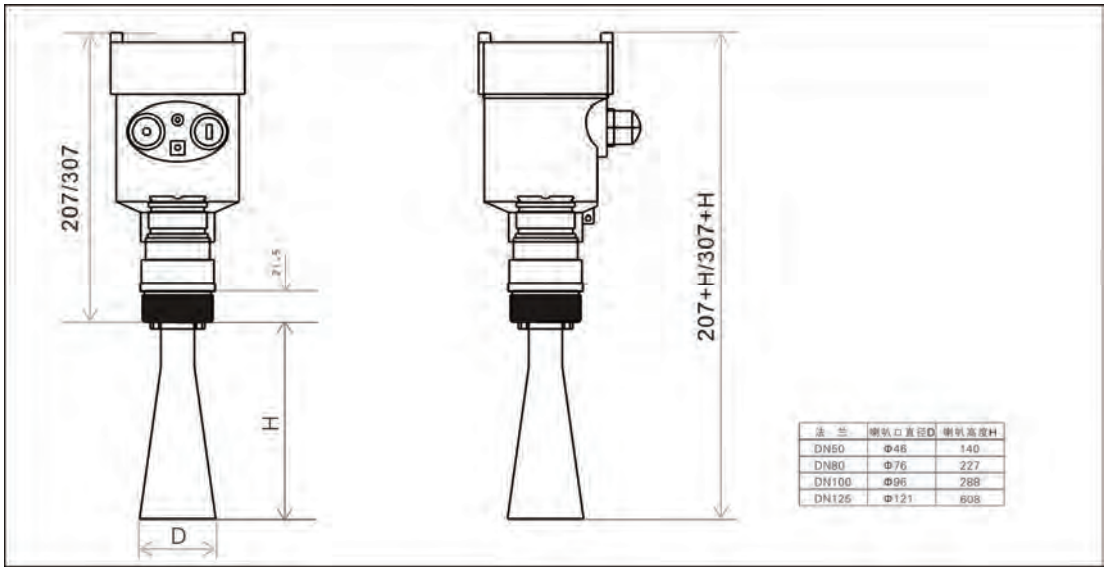

3. RZRD1000A2 安装

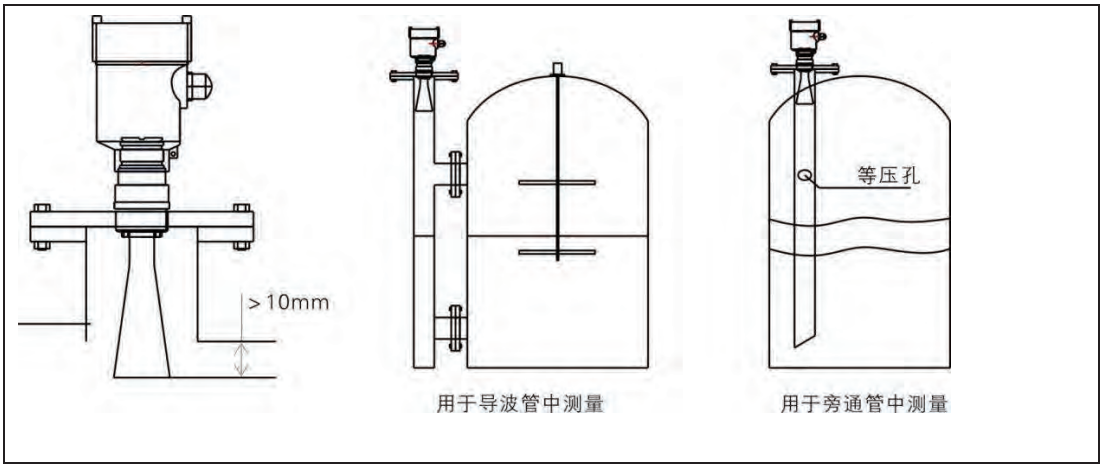

4. RZRD1000A2 选型

单元	代码	参数
防爆	P	标准型（非防爆）
	I	本安型(Exia II CT6 Ga)
	D	本安型+隔爆型(Exd ia II CT6 Gb)
过程连接 / 材料	G	螺纹 G1½A
	N	螺纹 1½NPT
	A	法兰 DN50/不锈钢 304
	B	法兰 DN80/不锈钢 304
	C	法兰 DN100/不锈钢 304
	Y	特殊定制
天线型式/材料	B	喇叭天线Φ46/不锈钢 304
	C	喇叭天线Φ76/不锈钢 304
	D	喇叭天线Φ96/不锈钢 304
	F	喇叭天线Φ76/不锈钢 304/加长
	H	喇叭天线Φ96/不锈钢 304/加长
	Y	特殊定制
密封/过程温度	V	Viton/(-40～150)℃
	K	Kalrez/(-40～250)℃
电子单元	2	(4～20)mA 24V DC/HART 两线制
	3	(4～20)mA 24V DC/HART 四线制
	4	(4～20)mA(85～265)V AC/DC/HART 四线制
	5	RS485/Modbus
外壳/防护等级	L	铝/IP67
	G	铝/IP67 两腔
电缆进线	M	M20*1.5
	N	1/2 NPT
现场显示/编程	A	带
	X	不带
特殊约定	Y	特殊约定

RZRD1000A3 雷达物位计

1. RZRD1000A3 参数

应　　用：	固体料、过程容器或强粉尘易结晶、结露场合
测量范围：	70 米
过程连接：	螺纹、法兰
介质温度：	-40～250℃
过程压力：	常压
精　　度：	±15mm
频率范围：	26GHz
防爆等级：	Exia ⅡC T6 Ga
防护等级：	IP67
信号输出：	4...20mA/HART(两线/四线) RS485/Modbus

2. RZRD1000A3 外形尺寸图

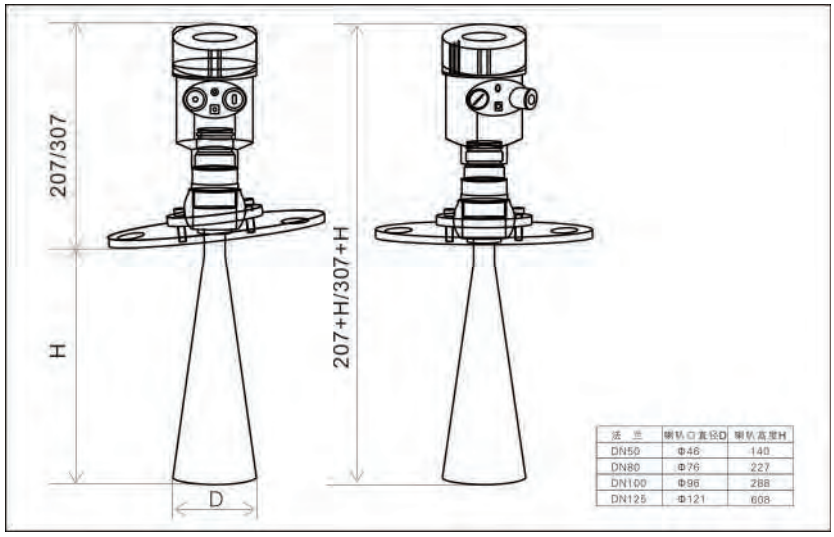

3. RZRD1000A3 安装图

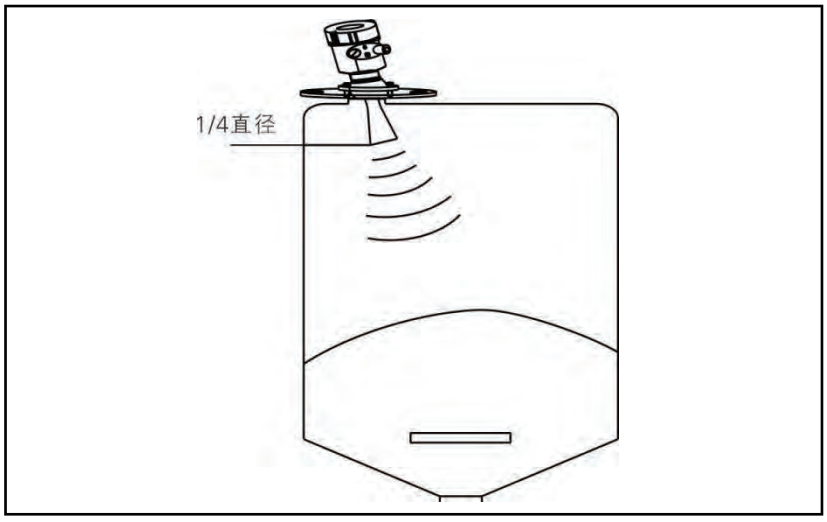

4. RZRD1000A3 选型

单元	代码	参数
防爆	P	标准型（非防爆）
	I	本安型(Exia II CT6 Ga)
	D	本安型+隔爆型(Exd ia II CT6 Gb)
过程连接 / 材料	G	螺纹 G1½A / 不锈钢 304
	N	螺纹 1½NPT / 不锈钢 304
	B	法兰 DN80/不锈钢 304
	C	法兰 DN100/不锈钢 304
	D	法兰 DN125/不锈钢 304
	E	法兰 DN150/不锈钢 304
	F	法兰 DN200/不锈钢 304
	H	法兰 DN250/不锈钢 304
	M	法兰 DN80/万向节/不锈钢 304
	K	法兰 DN100/万向节/不锈钢 304
	T	法兰 DN125/万向节/不锈钢 304
	Z	法兰 DN150/万向节/不锈钢 304
	W	法兰 DN200/万向节/不锈钢 304
	V	法兰 DN250/万向节/不锈钢 304
天线型式/材料	C	喇叭天线Φ76/不锈钢 304
	D	喇叭天线Φ96/不锈钢 304
	E	喇叭天线Φ121/不锈钢 304
	K	喇叭天线Φ76/不锈钢 304/吹扫
	T	喇叭天线Φ96/不锈钢 304/吹扫
	Z	喇叭天线Φ121/不锈钢 304/吹扫
	Y	特殊定制
密封/过程温度	V	Viton/(-40～150)℃
	K	Kalrez/(-40～250)℃
电子单元	2	(4～20)mA 24V DC/HART 两线制
	3	(4～20)mA 24V DC/HART 四线制
	4	(4～20)mA(85～265)V AC/DC/HART 四线制
	5	RS485/Modbus
外壳/防护等级	L	铝/IP67
	G	铝/IP67 两腔
电缆进线	M	M20*1.5
	N	1/2 NPT
现场显示/编程	A	带
	X	不带
特殊约定	Y	特殊约定

RZRD1000A4 雷达物位计

1. RZRD1000A4 参数

应　　用：	固体料、过程容器或强粉尘易结晶、结露场合
测量范围：	70 米
过程连接：	螺纹、法兰
介质温度：	-40～250℃
过程压力：	常压
精　　度：	±15mm
频率范围：	26GHz
防爆等级：	Exia ⅡC T6 Ga
防护等级：	IP67
信号输出：	4...20mA/HART(两线/四线) RS485/Modbus

2. RZRD1000A4 外形尺寸图

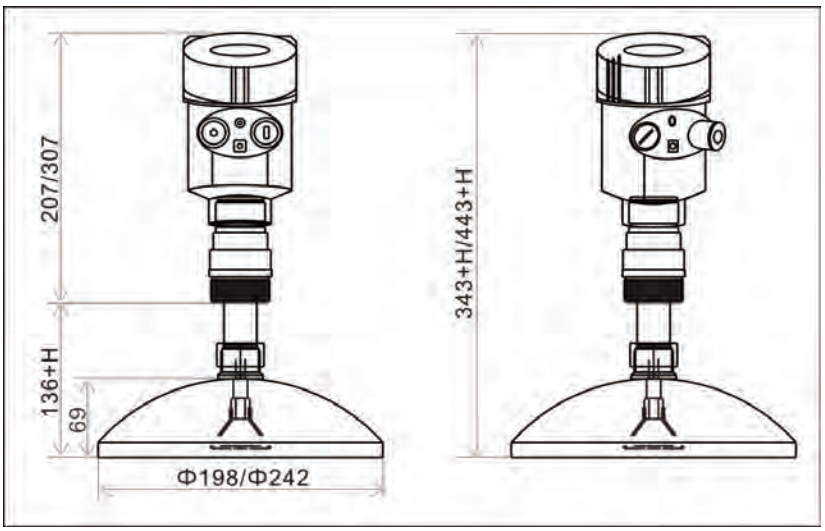

3. RZRD1000A4 安装

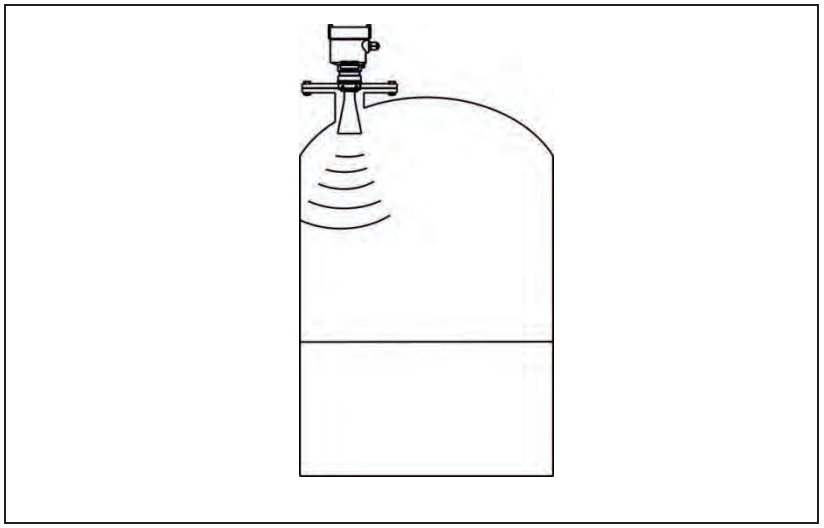

4. **RZRD1000A4** 选型

单元	代码	参数
防爆	P	标准型（非防爆）
	I	本安型(Exia II CT6 Ga)
	D	本安型+隔爆型(Exd ia II CT6 Gb)
过程连接 / 材料	G	螺纹 G1½A / 不锈钢 304
	N	螺纹 1½NPT / 不锈钢 304
	F	法兰 DN200/不锈钢 304
	H	法兰 DN250/不锈钢 304
	W	法兰 DN200/万向节/不锈钢 304
	V	法兰 DN250/万向节/不锈钢 304
	Y	特殊定制
天线型式/材料	B	喇叭天线Φ198/不锈钢 304
	C	喇叭天线Φ242/不锈钢 304
	D	喇叭天线Φ198/不锈钢 304（加长 100mm）
	E	喇叭天线Φ242/不锈钢 304（加长 100mm）
	F	喇叭天线Φ198/不锈钢 304（加长 200mm）
	H	喇叭天线Φ242/不锈钢 304（加长 200mm）
	M	喇叭天线Φ198/不锈钢 304（加长 300mm）
	K	喇叭天线Φ242/不锈钢 304（加长 300mm）
密封/过程温度	V	Viton/(-40～150)℃
	K	Kalrez/(-40～250)℃
电子单元	2	(4～20)mA 24V DC/HART 两线制
	3	(4～20)mA 24V DC/HART 四线制
	4	(4～20)mA(85～265)V AC/DC/HART 四线制
	5	RS485/Modbus
外壳/防护等级	L	铝/IP67
	G	铝/IP67 两腔
电缆进线	M	M20*1.5
	N	1/2 NPT
现场显示/编程	A	带
	X	不带
特殊约定	Y	特殊约定

RZRD1000A5 雷达物位计

1. **RZRD1000A5** 参数

应　　用：	固体颗粒、粉尘
测量范围：	30 米
过程连接：	螺纹、法兰
介质温度：	-40～250℃
过程压力：	常压
精　　度：	±10mm
频率范围：	26GHz
防爆等级：	Exia ⅡC T6 Ga
防护等级：	IP67
信号输出：	4...20mA/HART(两线/四线) RS485/Modbus

2. **RZRD1000A5** 外形尺寸图

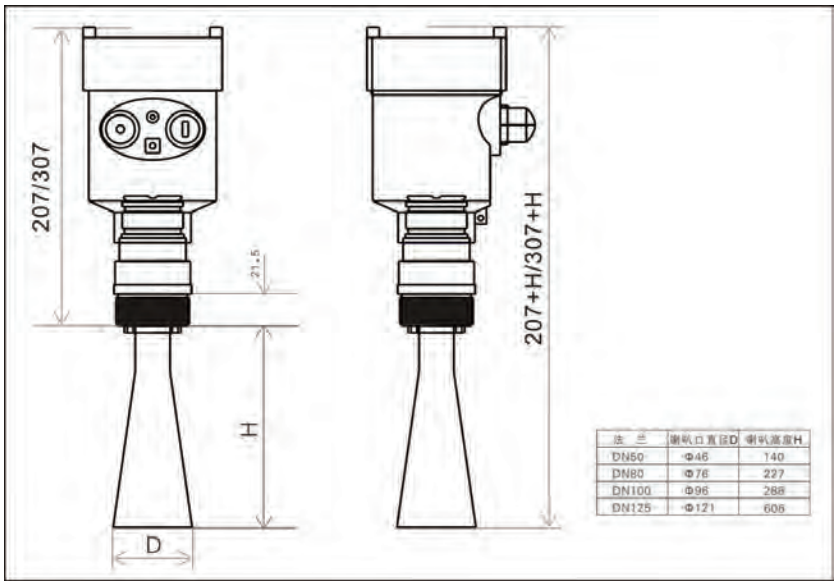

3. **RZRD1000A5** 安装

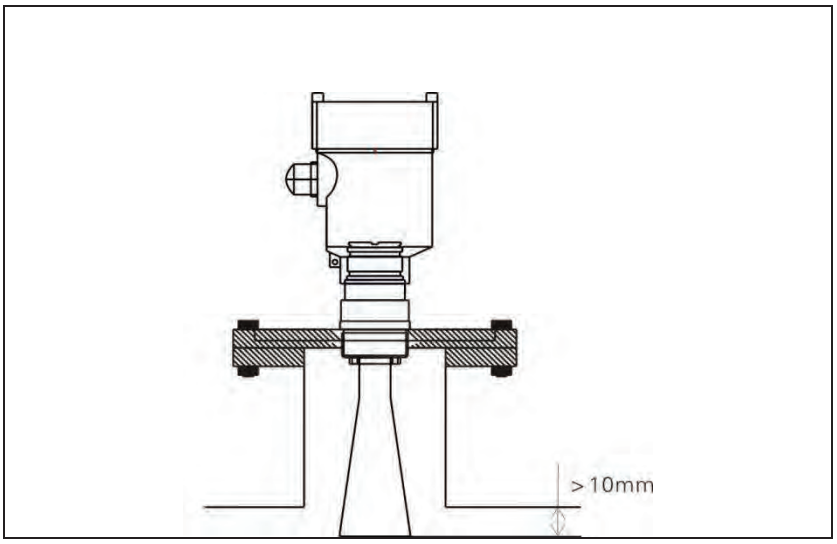

4. RZRD1000A5 选型

单元	代码	参数
防爆	P	标准型（非防爆）
	I	本安型(Exia II CT6 Ga)
	D	本安型+隔爆型(Exd ia II CT6 Gb)
过程连接 / 材料	G	螺纹 G1½A / 不锈钢 304
	N	螺纹 1½NPT / 不锈钢 304
	B	法兰 DN80/不锈钢 304
	C	法兰 DN100/不锈钢 304
	D	法兰 DN125/不锈钢 304
	E	法兰 DN150/不锈钢 304
	F	法兰 DN200/不锈钢 304
	H	法兰 DN250/不锈钢 304
	M	法兰 DN80/万向节/不锈钢 304
	K	法兰 DN100/万向节/不锈钢 304
	T	法兰 DN125/万向节/不锈钢 304
	Z	法兰 DN150/万向节/不锈钢 304
	W	法兰 DN200/万向节/不锈钢 304
	V	法兰 DN250/万向节/不锈钢 304
	Y	特殊定制
天线型式/材料	C	喇叭天线Φ76/不锈钢 304
	D	喇叭天线Φ96/不锈钢 304
	E	喇叭天线Φ121/不锈钢 304
	Y	特殊定制
密封/过程温度	V	Viton/(-40～150)℃
	K	Kalrez/(-40～250)℃
电子单元	2	(4～20)mA 24V DC/HART 两线制
	3	(4～20)mA 24V DC/HART 四线制
	4	(4～20)mA(85～265)V AC/DC/HART 四线制
	5	RS485/Modbus
外壳/防护等级	L	铝/IP67
	G	铝/IP67 两腔
电缆进线	M	M20*1.5
	N	1/2 NPT
现场显示/编程	A	带
	X	不带
特殊约定	Y	特殊约定

RZRD1000A6 雷达物位计

1. 参数

应　　用：	液体、浆料、冷凝、强腐蚀性液体、有波动或剧烈搅拌存储容器、储罐等恶劣工况场合
测量范围：	20 米
过程连接：	法兰
介质温度：	-40～150℃
过程压力：	常压
精　　度：	±3mm
频率范围：	26GHz
防爆等级：	Exia ⅡC T6 Ga
防护等级：	IP67
信号输出：	4...20mA/HART(两线/四线) RS485/Modbus

2. RZRD1000A6 外形尺寸图

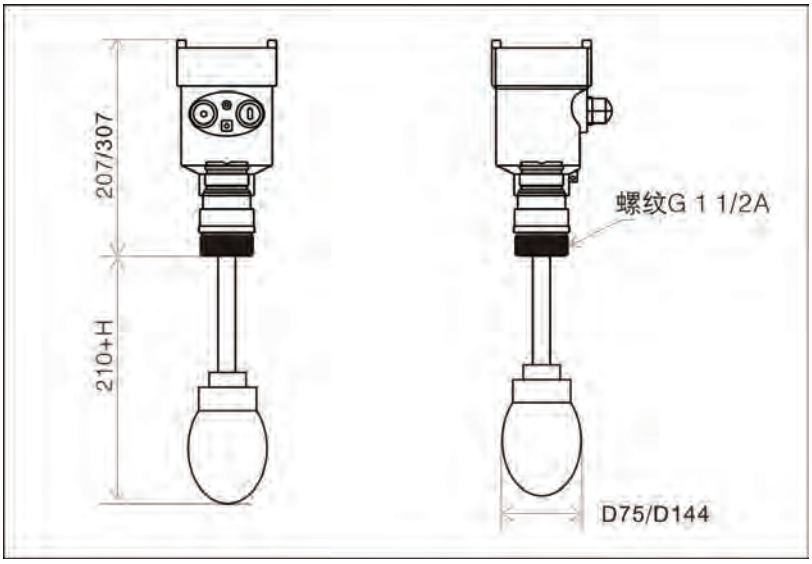

3. RZRD1000A6 安装

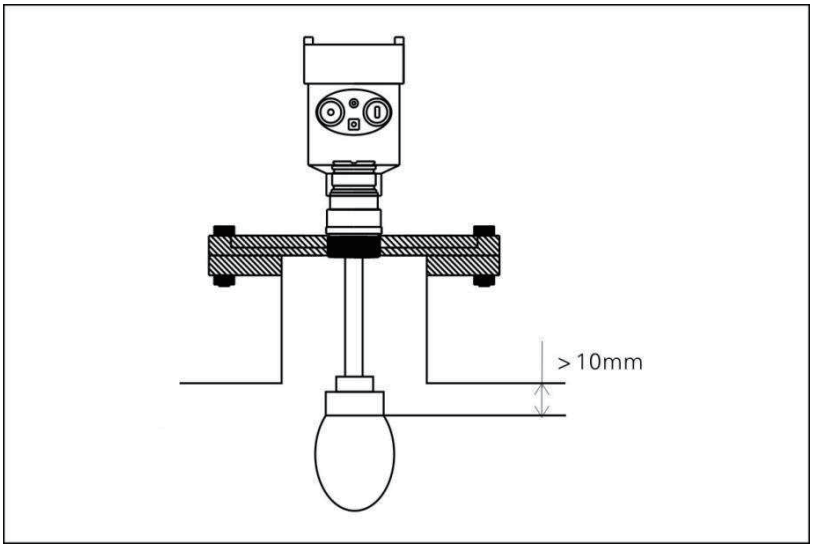

4. RZRD1000A6选型

单元	代码	参数
防爆	P	标准型（非防爆）
	I	本安型(Exia II CT6 Ga)
	D	本安型+隔爆型(Exd ia II CT6 Gb)
过程连接/材料	B	法兰 DN80/不锈钢304
	C	法兰 DN100/不锈钢304
	D	法兰 DN125/不锈钢 304
	E	法兰 DN150/不锈钢 304
	M	法兰 DN80/万向节/不锈钢 304
	K	法兰 DN100/万向节/不锈钢 304
	T	法兰 DN125/万向节/不锈钢 304
	Z	法兰 DN150/万向节/不锈钢 304
	Y	特殊定制
天线型式 / 材料	B	水滴天线Φ75/不锈钢 316L
	C	水滴天线Φ144/不锈钢 316L
	D	水滴天线Φ75/不锈钢 316L（加长 100mm）
	E	水滴天线Φ144/不锈钢 316L（加长 100mm）
密封/过程温度	V	Viton/(-40～150) ℃
	K	Kalrez/(-40～250)℃
电子单元	2	(4～20)mA 24V DC/HART 两线制
	3	(4～20)mA 24V DC/HART 四线制
	4	(4～20)mA(85～265)V AC/DC/HART 四线制
	5	RS485/Modbus
外壳/防护等级	L	铝/IP67
	G	铝/IP67 两腔
电缆进线	M	M20*1.5
	N	1/2 NPT
现场显示/编程	A	带
	X	不带
特殊约定	Y	特殊约定

1. RZRD1000A 系列外壳尺寸

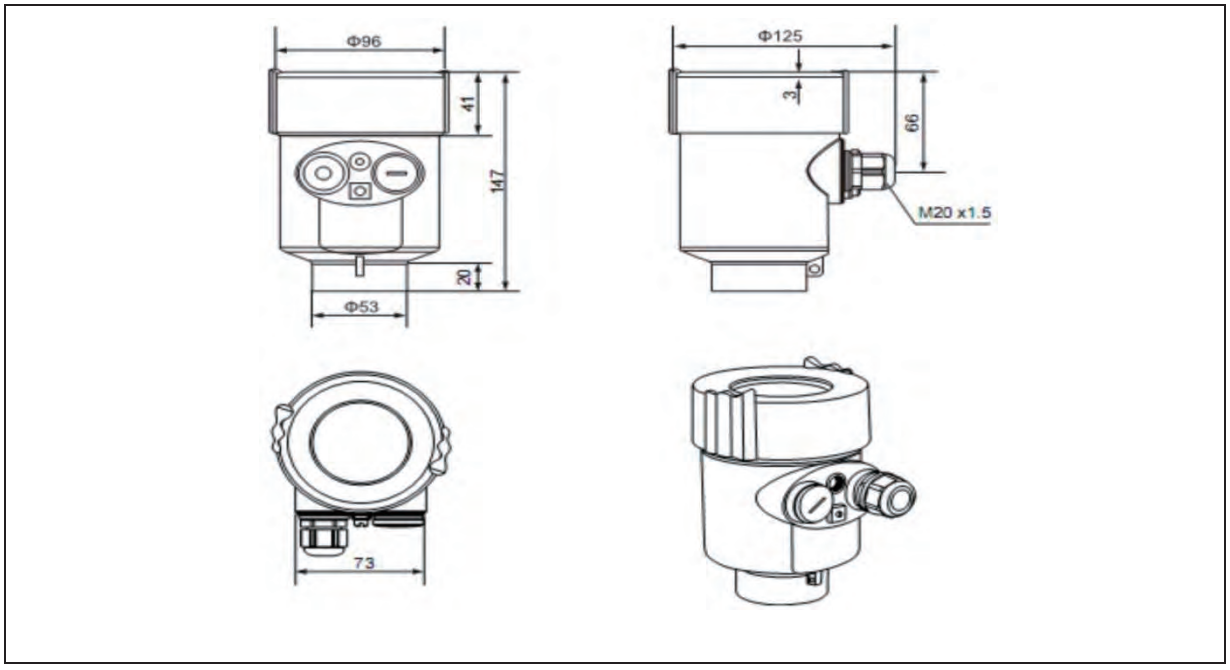

2. RZRD1000A 系列接线图

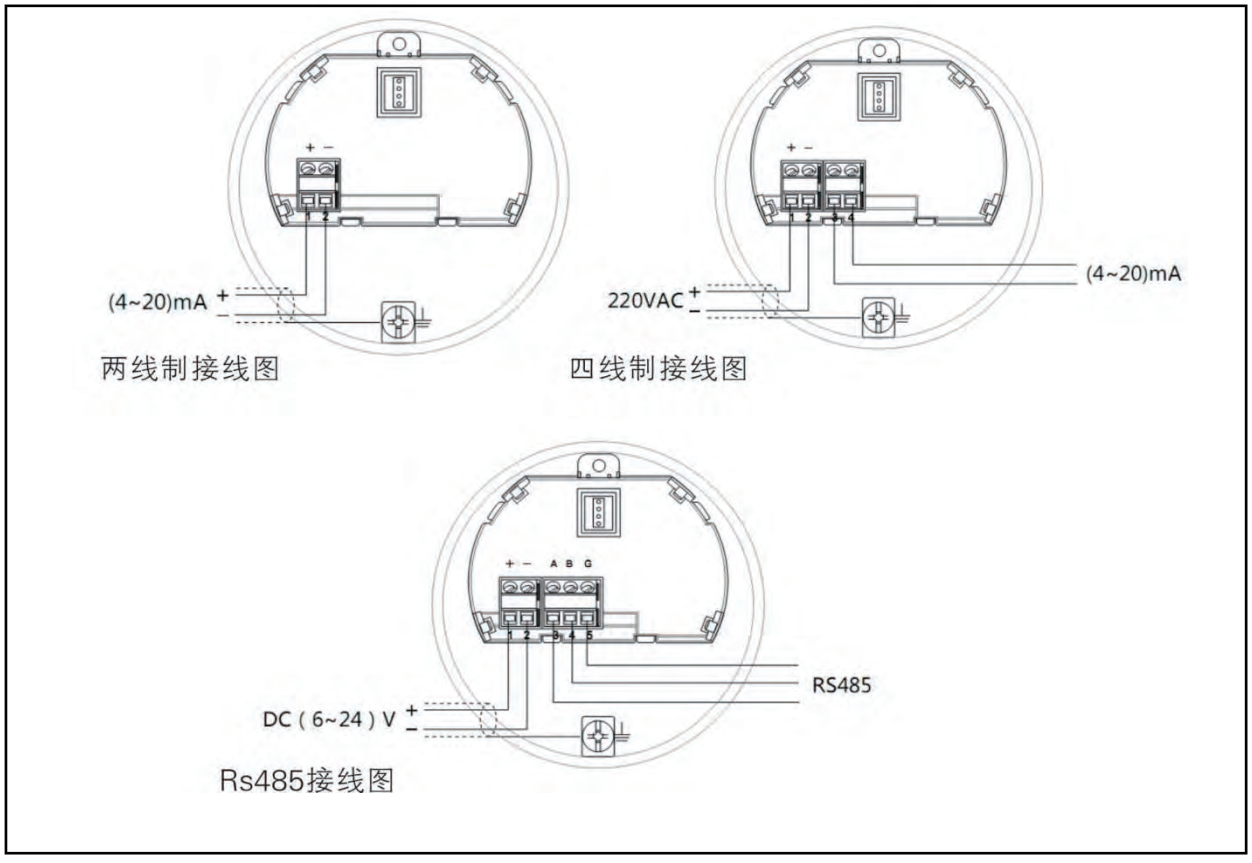

RZRD1000B1 雷达物位计

1. RZRD1000B1 参数

应　　用：	过程条件简单，腐蚀性的液体、浆料、固体比如：污水储罐，酸碱储罐，浆料储罐，固体颗粒，小型储油罐
测量范围：	20 米
过程连接：	G1$^{1}/_{2}$螺纹或 1$^{1}/_{2}$NPT
介质温度：	-40～120℃
过程压力：	-0.1～0.3 Mpa
精　　度：	±10mm
频率范围：	6.8GHz
防爆等级：	Exia ⅡC T6 Ga
防护等级：	IP67
信号输出：	4...20mA/HART(两线)

2. RZRD1000B1 外形尺寸图

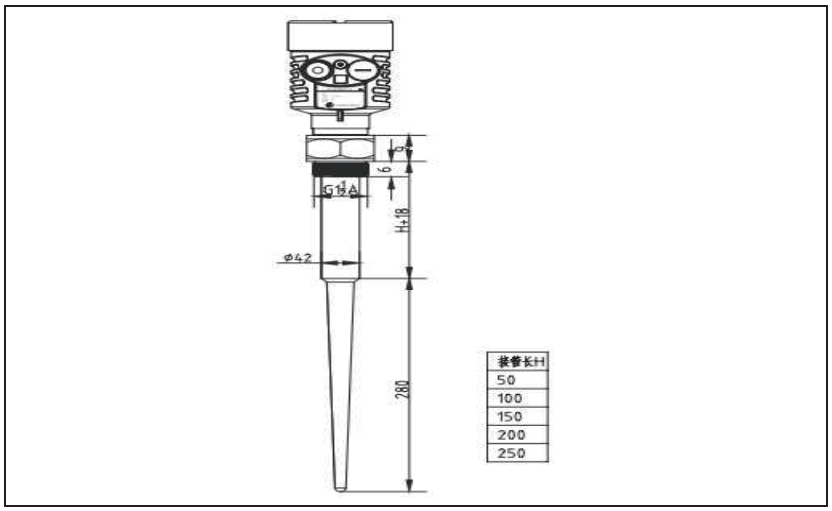

3. RZRD1000B1 安装

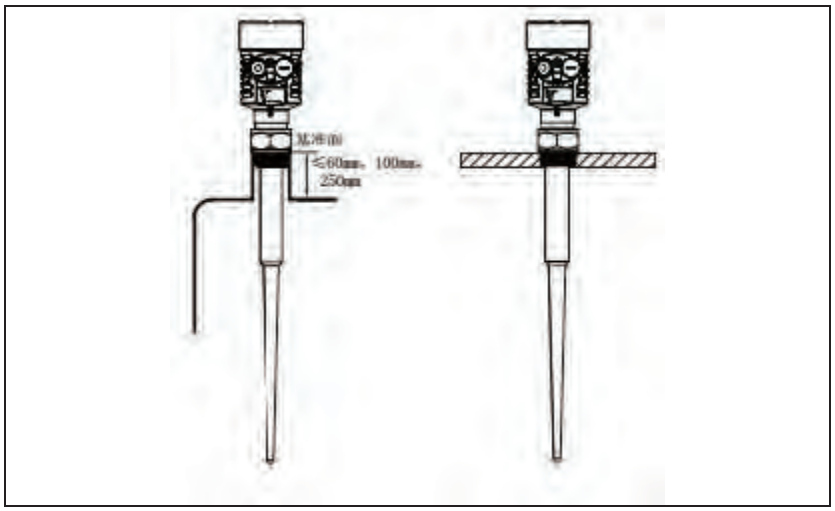

RZRD1000B2 雷达物位计

1. RZRD1000B2 参数

应　　用：	存储或过程容器腐蚀性的液体、浆料、固体比如：水液储罐，酸碱储罐，浆料储罐，固体颗粒，小型储油罐
测量范围：	20 米
过程连接：	法兰
介质温度：	-40～150℃
过程压力：	-0.1～1.6 Mpa
精　　度：	±10mm
频率范围：	6.8GHz
防爆等级：	Exia ⅡC T6 Ga
防护等级：	IP67
信号输出：	4...20mA/HART(两线)

2. RZRD1000B2 外形尺寸图

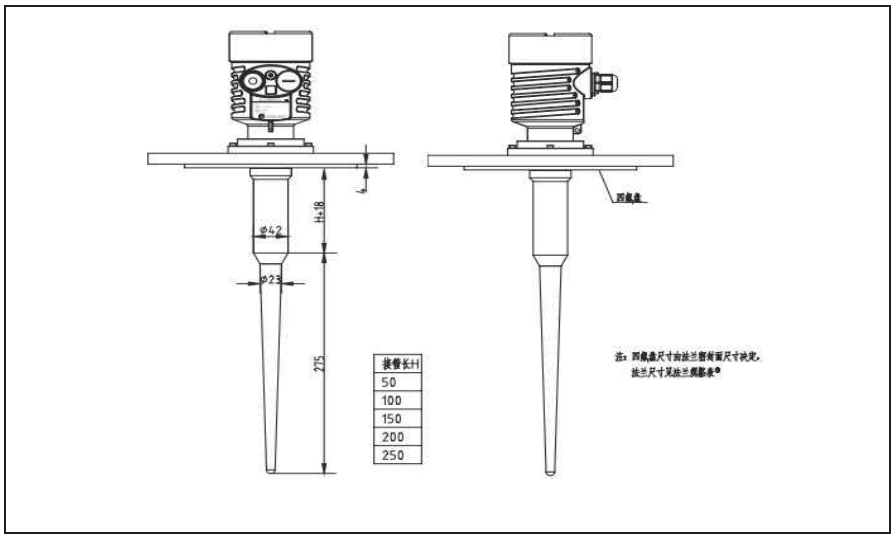

3. RZRD1000B2 安装

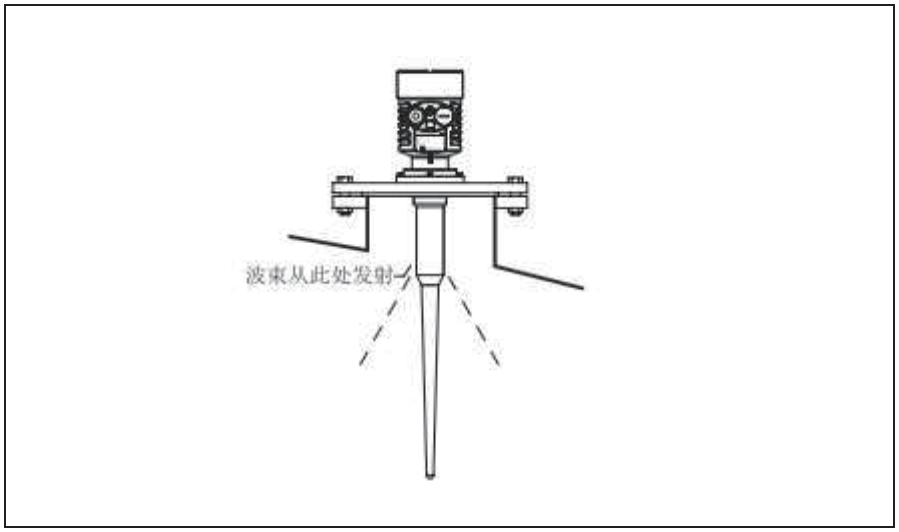

RZRD1000B3 雷达物位计

1. RZRD1000B3 参数

应　　用：	适应各种存储容器或过程计量环境，液体、浆料、固体，比如：原油、轻油储罐,原煤、粉煤仓位,挥发性液体储罐,焦碳料位,浆料储罐,固体颗粒
测量范围：	30 米
过程连接：	法兰
介质温度：	-40～250℃
过程压力：	-0.1～2 Mpa
精　　度：	±10mm
频率范围：	6.8GHz
防爆等级：	Exia ⅡC T6 Ga
防护等级：	IP67
信号输出：	4...20mA/HART(两线)

2. RZRD1000B3 外形尺寸图

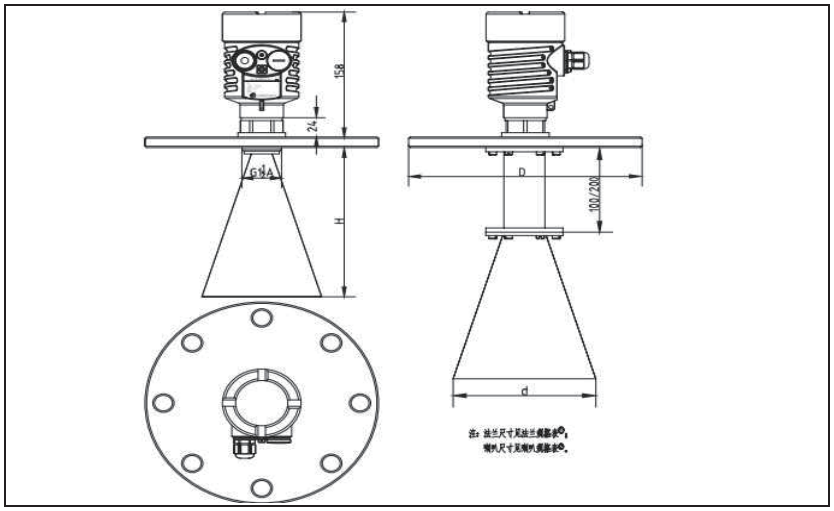

3. RZRD1000B3 安装

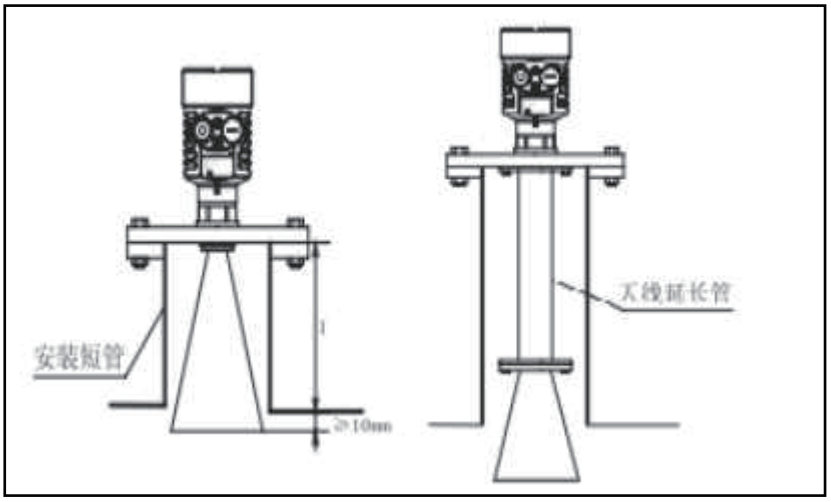

RZRD1000B4 雷达物位计

1. RZRD1000B4 参数

应　　用：	适用于粉状料，固体颗粒，块状料的测量 比如：原煤仓、粉煤仓焦碳料位等
测量范围：	30 米
过程连接：	万向法兰
介质温度：	-40～250℃
过程压力：	常压
精　　度：	±15mm
频率范围：	6.8GHz
防爆等级：	Exia ⅡC T6 Ga
防护等级：	IP67
信号输出：	4...20mA/HART(两线)

2. RZRD1000B4 外形尺寸图

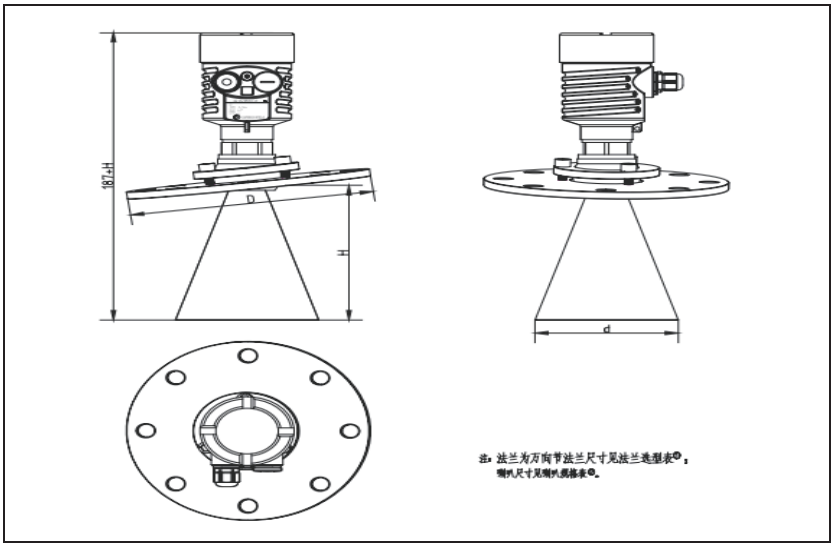

3. RZRD1000B4 安装

RZRD1000B5 雷达物位计

1. RZRD1000B5 参数

应　　用：	适用于低介电常数液体和带搅拌器的液体储罐测量
测量范围：	0-20 米
过程连接：	法兰
介质温度：	-40～250℃
过程压力：	-0.1～2Mpa
精　　度：	±10mm
频率范围：	6.8GHz
防爆等级：	Exia ⅡC T6 Ga
防护等级：	IP67
信号输出：	4...20mA/HART(两线)

2. RZRD1000B5 外形尺寸图

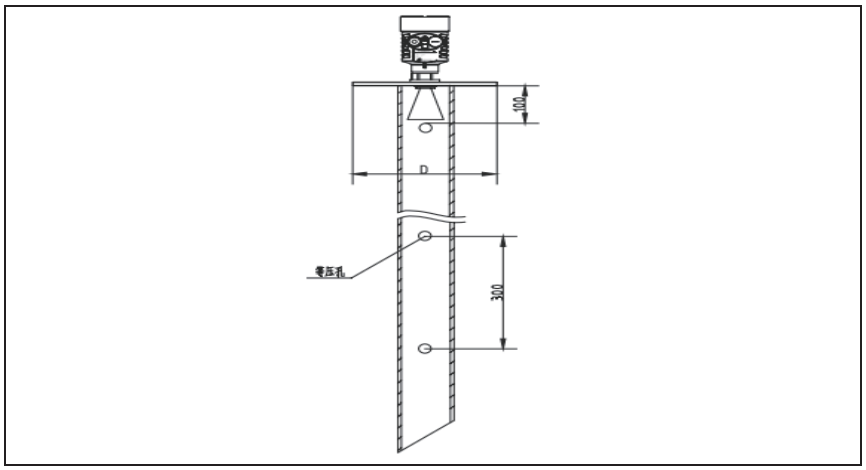

3. RZRD1000B5 安装

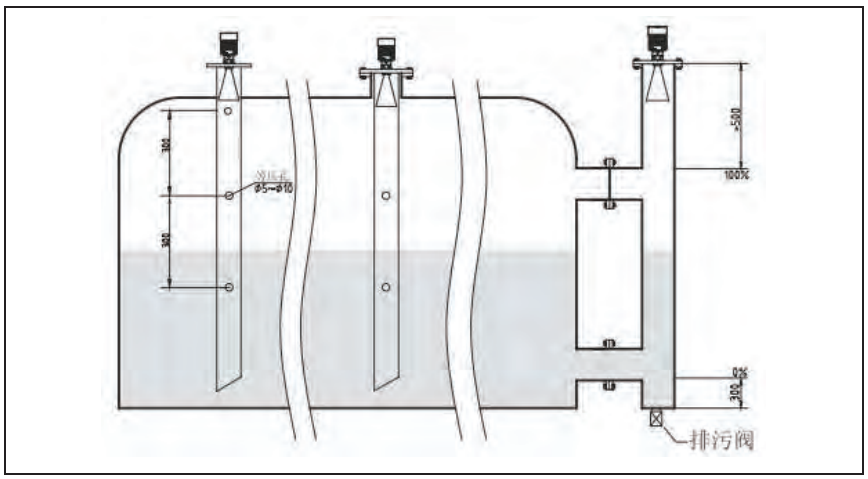

RZRD1000B6 雷达物位计

1. RZRD1000B6 参数

应　　用：	适用于高炉料位，较厚罐顶的储罐和安装短管较高的工况测量
测量范围：	30 米
过程连接：	万向法兰
介质温度：	-40～500℃
过程压力：	常压
精　　度：	±15mm
频率范围：	6.8GHz
防爆等级：	Exia ⅡC T6 Ga
防护等级：	IP67
信号输出：	4...20mA/HART(两线)

2. RZRD1000B6 外形尺寸图

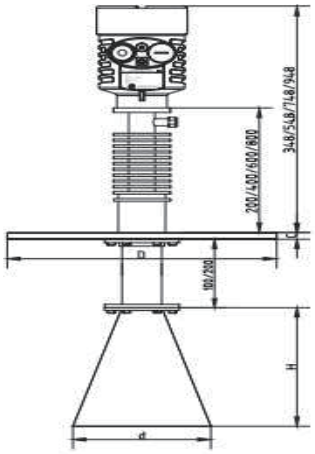

3. RZRD1000B6 安装

导波雷达物位计

测量原理

导波雷达是基于时间行程原理的测量仪表，雷达波以光速运行，运行时间可以通过电子部件被转换成物位信号。探头发出高频脉冲并沿缆式探头传播，当脉冲遇到物料表面时反射回来被仪表内的接收器接收，并将距离信号转化为物位信号。

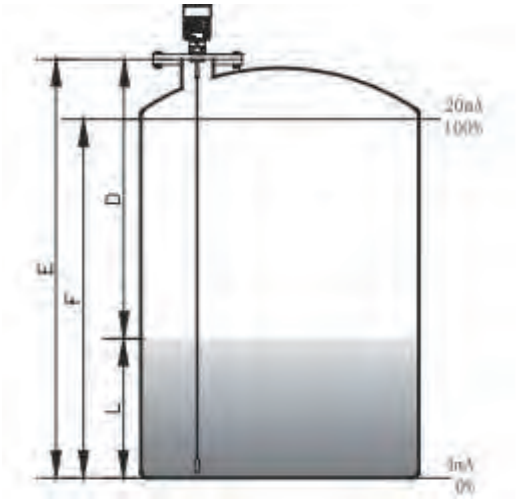

输入

反射的脉冲信号沿缆绳传导至仪表电子线路部分，微处理器对此信号进行处理，识别出微波脉冲在物料表面所产生的回波。正确的回波信号识别由智能软件完成，距离物料表面的距离 D 与脉冲的时间行程 T 成正比：　D=C×T/2　其中 C 为光速

因空罐的距离 E 已知，则物位 L 为：　L=E-D

输出

通过输入空罐高度 E（=零点），满罐高度 F（=满量程）及一些应用参数来设定，应用参数将自动使仪表适应测量环境。对应于 4－20mA 输出。

测量范围

F----测量范围

E----空罐距离

B----顶部盲区

L----探头到罐壁的最小距离

顶部盲区是指物料最高料面与测量参考点之间的最小距离。

底部盲区是指缆绳最底部附近无法精确测量的一段距离。

顶部盲区和底部盲区之间是有效测量距离。

注意：

只有物料处于顶部盲区和底部盲区之间时，才能保证罐内物位的可靠测量。

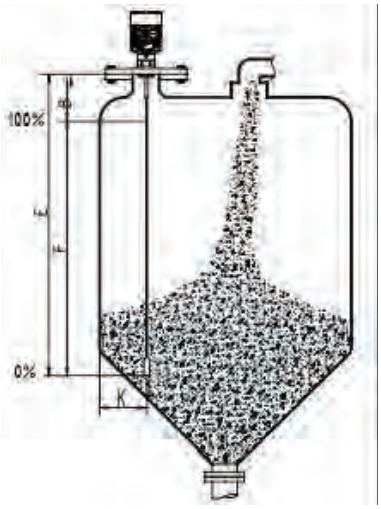

RZRD1000C1 雷达物位计

1. RZRD1000C1 参数

应　　用：	液体、固体颗粒
测量范围：	30 米
过程连接：	螺纹、法兰
介质温度：	-40～250℃
过程压力：	-0.1～2MPa
精　　度：	±3mm
频率范围：	100MHZ-1.8GHZ
防爆等级：	Exia ⅡC T6 Ga
防护等级：	IP67
信号输出：	4...20mA/HART(两线)

2. RZRD1000C1 外形尺寸图

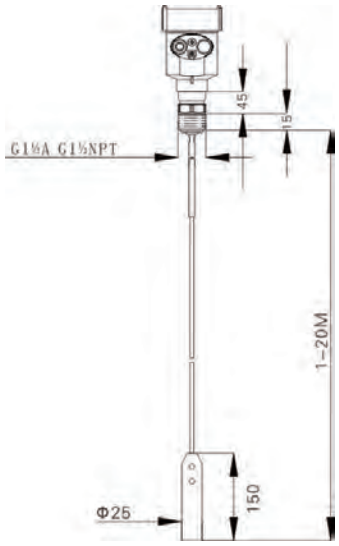

3. RZRD1000C1 安装

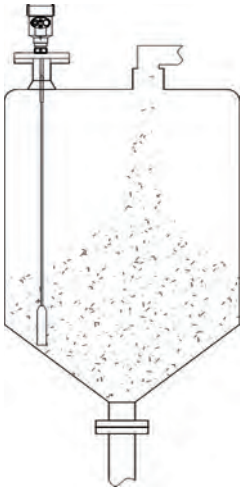

4. RZRD1000C1 选型

单元	代码	参数
防爆	P	标准型（非防爆）
	I	本安型(Exia II CT6 Ga)
	D	本安型+隔爆型(Exd ia II CT6 Gb)
传感器/缆式探头	A	液体型/4mm
	B	固体型/6mm
过程连接/材质	G	G1½A 螺纹 不锈钢
	GA	G1A 螺纹 不锈钢
	N	1½ NPT 螺纹 不锈钢
	NA	1NPT 螺纹 不锈钢
	A	法兰 DN50 PN16C 不锈钢
	B	法兰 DN80 PN16C 不锈钢
	C	法兰 DN100 PN16C 不锈钢
	D	法兰 DN150 PN16C 不锈钢
	E	法兰 DN200 PN16C 不锈钢
	H	法兰 DN250 PN16C 不锈钢
	Y	特殊约定
密封/过程温度	P	普通密封/-40～120℃
	G	高温密封/-40～250℃带散热片
电子单元	2	(4～20)mA 24V DC 两线制
	3	(4～20)mA 24V DC/HART 两线制
	4	(4～20)mA 24V DC/HART 四线制
	5	(4～20)mA(85～265)V AC/DC/HART 四线制
外壳/防护等级	L	铝/IP67
	G	铝/IP67 两腔
电缆进线	M	M20*1.5
	N	1/2 NPT
现场显示/编程	A	带
	X	不带
特殊约定	Y	特殊约定

RZRD1000C2 雷达物位计

1. RZRD1000C2 参数

应　　用：	液体
测量范围：	6 米
过程连接：	螺纹、法兰
介质温度：	-40～250℃
过程压力：	-0.1～2MPa
精　　度：	±3mm
频率范围：	100MHZ-1.8GHZ
防爆等级：	Exia ⅡC T6 Ga
防护等级：	IP67
信号输出：	4...20mA/HART(两线)

2. RZRD1000C2 外形尺寸图

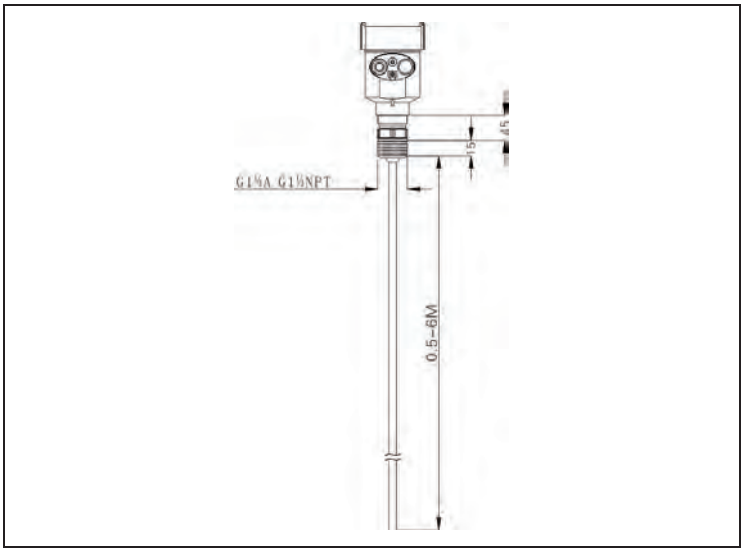

3. RZRD1000C2 安装

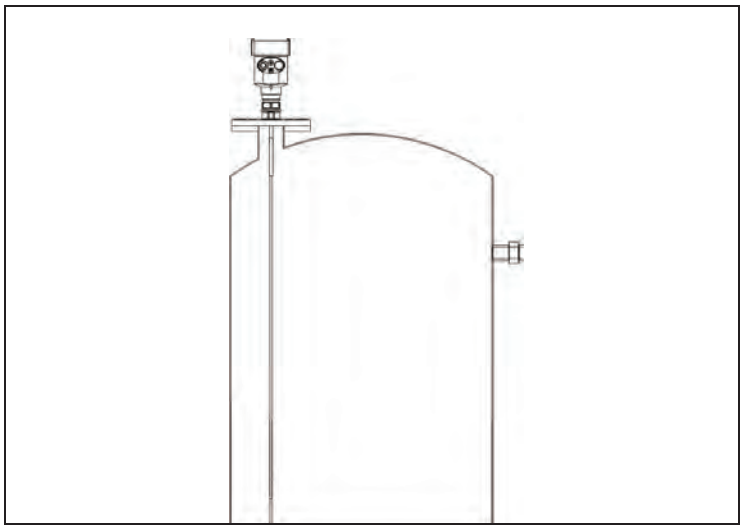

4. RZRD1000C2选型

单元	代码	参数
防爆	P	标准型（非防爆）
	I	本安型(Exia II CT6 Ga)
	D	本安型+隔爆型(Exd ia II CT6 Gb)
传感器/缆式探头	A	6mm
	B	10mm
过程连接/材质	G	G1½A 螺纹 不锈钢
	GA	G1A 螺纹 不锈钢
	N	1½ NPT 螺纹 不锈钢
	NA	1NPT 螺纹 不锈钢
	A	法兰 DN50 PN16C 不锈钢
	B	法兰 DN80 PN16C 不锈钢
	C	法兰 DN100 PN16C 不锈钢
	D	法兰 DN150 PN16C 不锈钢
	E	法兰 DN200 PN16C 不锈钢
	H	法兰 DN250 PN16C 不锈钢
	Y	特殊约定
密封/过程温度	P	普通密封/-40～120℃
	G	高温密封/-40～250℃带散热片
电子单元	2	(4～20)mA 24V DC 两线制
	3	(4～20)mA 24V DC/HART 两线制
	4	(4～20)mA 24V DC/HART 四线制
	5	(4～20)mA(85～265)V AC/DC/HART 四线制
外壳/防护等级	L	铝/IP67
	G	铝/IP67 两腔
电缆进线	M	M20*1.5
	N	1/2 NPT
现场显示/编程	A	带
	X	不带
特殊约定	Y	特殊约定

RZRD1000C3 雷达物位计

1. RZRD1000C3 参数

应　　用：	固体粉末
测量范围：	30 米
过程连接：	螺纹、法兰
介质温度：	-40～250℃
过程压力：	-0.1～2MPa
精　　度：	±3mm
频率范围：	100MHZ-1.8GHZ
防爆等级：	Exia ⅡC T6 Ga
防护等级：	IP67
信号输出：	4...20mA/HART(两线)

2. RZRD1000C3 外形尺寸图

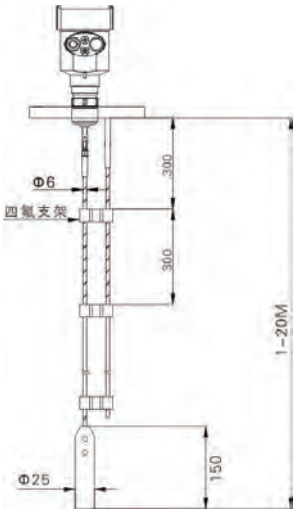

3. RZRD1000C3 安装

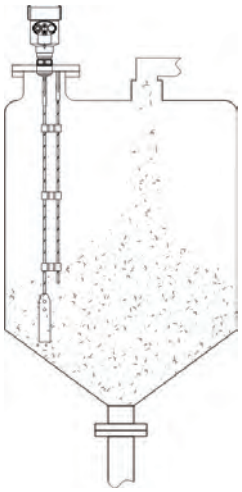

4. RZRD1000C3 选型

单元	代码	参数
防爆	P	标准型（非防爆）
	I	本安型(Exia II CT6 Ga)
	D	本安型+隔爆型(Exd ia II CT6 Gb)
过程连接/材质	B	法兰 DN80 PN16C 不锈钢
	C	法兰 DN100 PN16C 不锈钢
	D	法兰 DN150 PN16C 不锈钢
	E	法兰 DN200 PN16C 不锈钢
	H	法兰 DN250 PN16C 不锈钢
	Y	特殊约定
密封/过程温度	P	普通密封/-40～120℃
	G	高温密封/-40～250℃带散热片
电子单元	2	(4～20)mA 24V DC 两线制
	3	(4～20)mA 24V DC/HART 两线制
	4	(4～20)mA 24V DC/HART 四线制
	5	(4～20)mA(85～265)V AC/DC/HART 四线制
外壳/防护等级	L	铝/IP67
	G	铝/IP67 两腔
电缆进线	M	M20*1.5
	N	1/2 NPT
现场显示/编程	A	带
	X	不带
特殊约定	Y	特殊约定

RZRD1000C4 雷达物位计

1. RZRD1000C4 参数

应　　用：	液体
测量范围：	6 米
过程连接：	螺纹、法兰
介质温度：	-40～400℃
过程压力：	-0.1～40MPa
精　　度：	±3mm
频率范围：	100MHZ-1.8GHZ
防爆等级：	Exia ⅡC T6 Ga
防护等级：	IP67
信号输出：	4...20mA/HART(两线)

2. RZRD1000C4 外形尺寸图

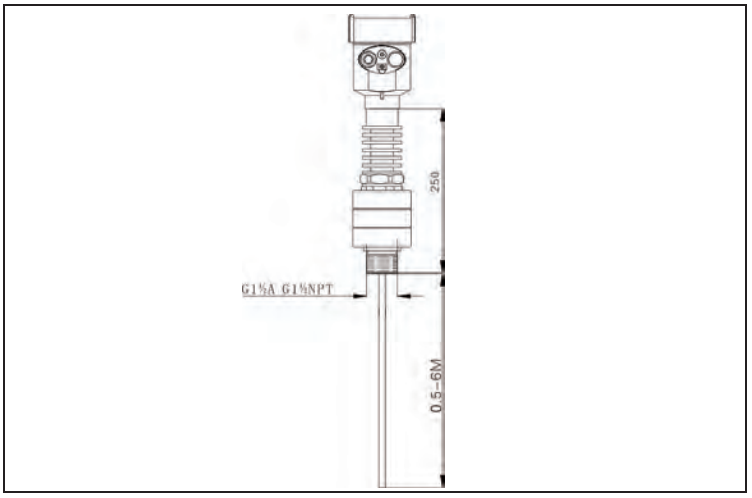

3. RZRD1000C4 安装

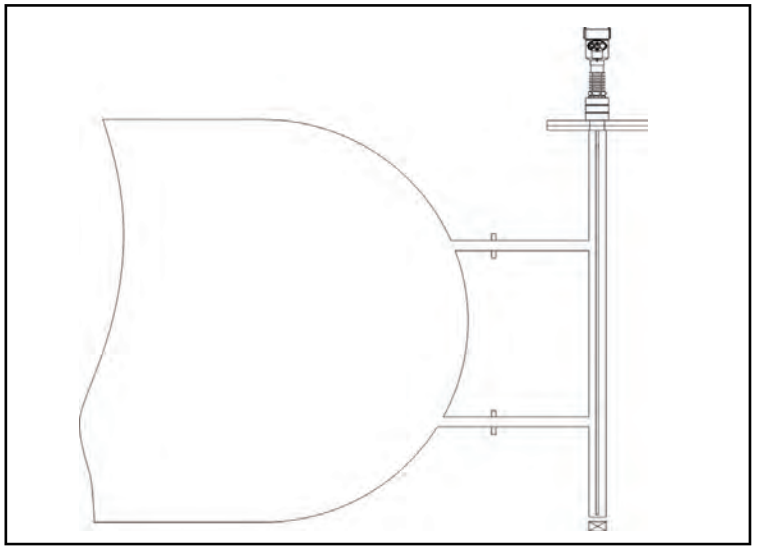

4. RZRD1000C4 选型

单元	代码	参数
防爆	P	标准型（非防爆）
	I	本安型(Exia II CT6 Ga)
	D	本安型+隔爆型(Exd ia II CT6 Gb)
传感器/缆式探头	A	6mm
	B	10mm
过程连接/材质	G	G 1½A 螺纹 不锈钢
	N	1½NPT 螺纹 不锈钢
	B	法兰 DN80 PN16C 不锈钢
	C	法兰 DN100 PN16C 不锈钢
	D	法兰 DN150 PN16C 不锈钢
	E	法兰 DN200 PN16C 不锈钢
	H	法兰 DN250 PN16C 不锈钢
	Y	特殊约定
密封/过程温度	G	高温密封/-40～400℃带散热片
电子单元	2	(4～20)mA 24V DC 两线制
	3	(4～20)mA 24V DC/HART 两线制
	4	(4～20)mA 24V DC/HART 四线制
	5	(4～20)mA(85～265)V AC/DC/HART 四线制
外壳/防护等级	L	铝/IP67
	G	铝/IP67 两腔
电缆进线	M	M20*1.5
	N	1/2 NPT
现场显示/编程	A	带
	X	不带
特殊约定	Y	特殊约定

RZRD1000C5 雷达物位计

1. RZRD1000C5 参数

应　　用：	腐蚀性液体
测量范围：	杆式 6 米/缆式 20 米
过程连接：	法兰
介质温度：	-40～120℃
过程压力：	-0.1～2MPa
精　　度：	±3mm
频率范围：	100MHZ-1.8GHZ
防爆等级：	Exia ⅡC T6 Ga
防护等级：	IP67
信号输出：	4...20mA/HART(两线)

2. RZRD1000C5 外形尺寸图

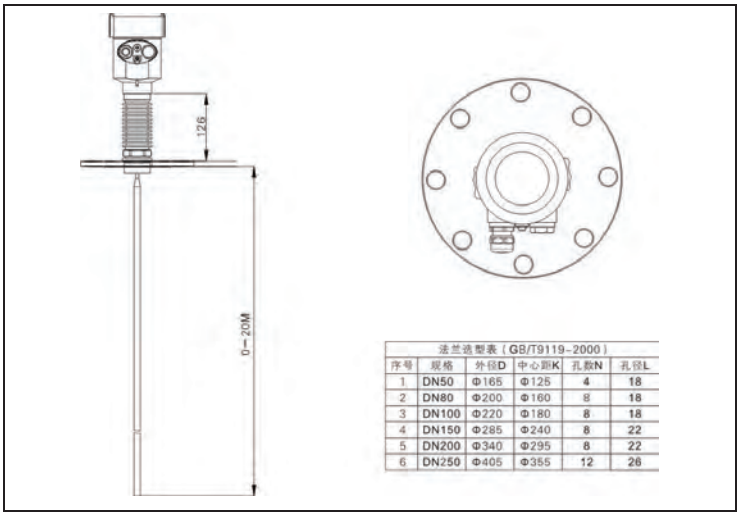

法兰选型表（GB/T9119-2000）

序号	规格	外径D	中心距K	孔数N	孔径L
1	DN50	Φ165	Φ125	4	18
2	DN80	Φ200	Φ160	8	18
3	DN100	Φ220	Φ180	8	18
4	DN150	Φ285	Φ240	8	22
5	DN200	Φ340	Φ295	8	22
6	DN250	Φ405	Φ355	12	26

3. RZRD1000C5 安装

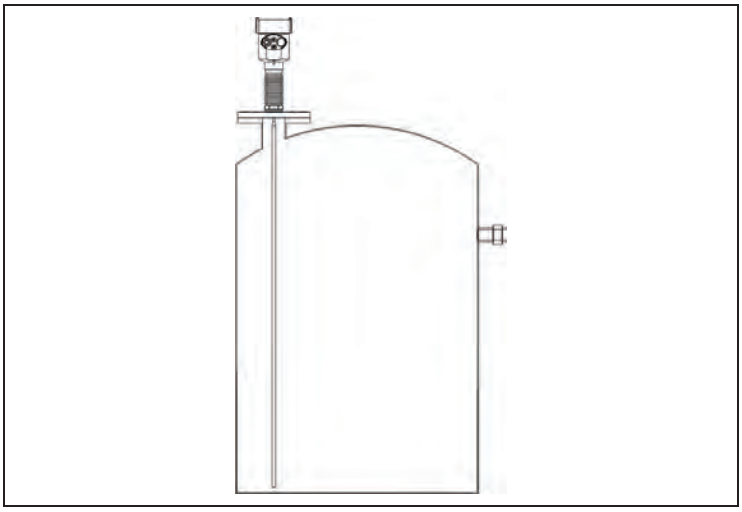

4. RZRD1000C5 选型

单元	代码	参数
防爆	P	标准型（非防爆）
	I	本安型(Exia II CT6 Ga)
	D	本安型+隔爆型(Exd ia II CT6 Gb)
传感器/缆式探头	A	10mm
	B	14mm
过程连接/材质	D	法兰 DN80 PN16C 不锈钢
	E	法兰 DN100 PN16C 不锈钢
	F	法兰 DN150 PN16C 不锈钢
	H	法兰 DN200 PN16C 不锈钢
	K	法兰 DN250 PN16C 不锈钢
	Y	特殊约定
密封/过程温度	P	普通密封/-40～120℃
电子单元	2	(4～20)mA 24V DC 两线制
	3	(4～20)mA 24V DC/HART 两线制
	4	(4～20)mA 24V DC/HART 四线制
	5	(4～20)mA(85～265)V AC/DC/HART 四线制
外壳/防护等级	L	铝/IP67
	G	铝/IP67 两腔
电缆进线	M	M20*1.5
	N	1/2 NPT
现场显示/编程	A	带
	X	不带
特殊约定	Y	特殊约定

RZRD1000C6 雷达物位计

1. RZRD1000C6 参数

应　　用：	介电常数低或表面波动液体
测量范围：	6 米
过程连接：	螺纹、法兰
介质温度：	-40～250℃
过程压力：	-0.1～2MPa
精　　度：	±3mm
频率范围：	100MHZ-1.8GHZ
防爆等级：	Exia ⅡC T6 Ga
防护等级：	IP67
信号输出：	4...20mA/HART(两线)

2. RZRD1000C6 外形尺寸图

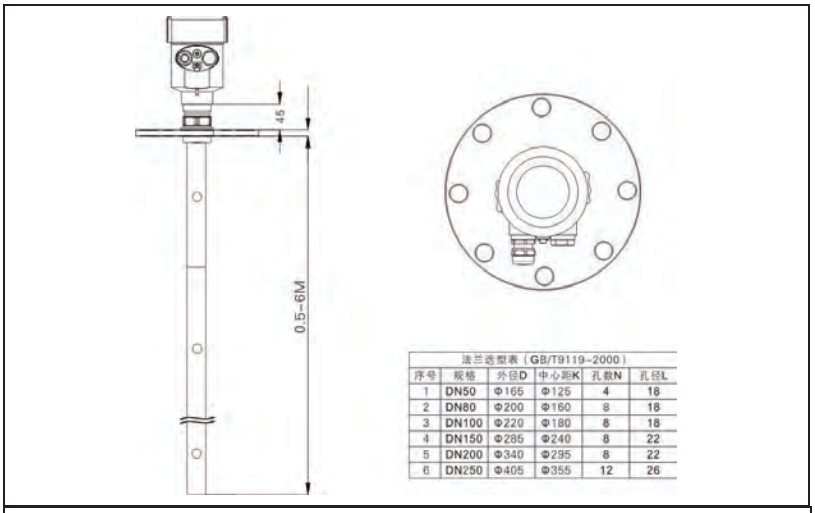

法兰选型表（GB/T9119-2000）

序号	规格	外径D	中心距K	孔数N	孔径L
1	DN50	Φ165	Φ125	4	18
2	DN80	Φ200	Φ160	8	18
3	DN100	Φ220	Φ180	8	18
4	DN150	Φ285	Φ240	8	22
5	DN200	Φ340	Φ295	8	22
6	DN250	Φ405	Φ355	12	26

3. RZRD1000C6 安装

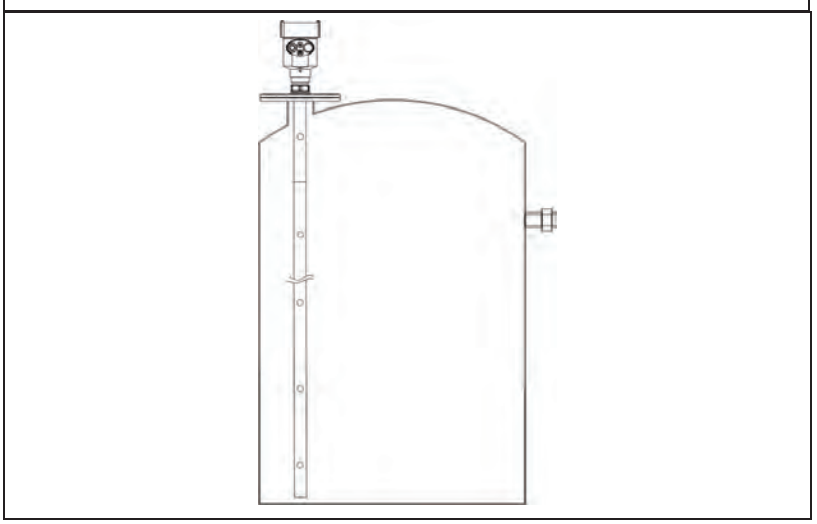

4.RZRD1000C6 选型

单元	代码	参数
防爆	P	标准型（非防爆）
	I	本安型(Exia II CT6 Ga)
	D	本安型+隔爆型(Exd ia II CT6 Gb)
传感器/缆式探头	A	25mm
	B	50mm
过程连接/材质	GA	G1A 螺纹 不锈钢
	NA	1NPT 螺纹 不锈钢
	A	法兰 DN50 PN16C 不锈钢
	B	法兰 DN80 PN16C 不锈钢
	C	法兰 DN100 PN16C 不锈钢
	D	法兰 DN150 PN16C 不锈钢
	E	法兰 DN200 PN16C 不锈钢
	H	法兰 DN250 PN16C 不锈钢
	Y	特殊约定
密封/过程温度	P	普通密封/-40～120℃
	G	高温密封/-40～250℃带散热片
电子单元	2	(4～20)mA 24V DC 两线制
	3	(4～20)mA 24V DC/HART 两线制
	4	(4～20)mA 24V DC/HART 四线制
	5	(4～20)mA(85～265)V AC/DC/HART 四线制
外壳/防护等级	L	铝/IP67
	G	铝/IP67 两腔
电缆进线	M	M20*1.5
	N	1/2 NPT
现场显示/编程	A	带
	X	不带
特殊约定	Y	特殊约定

1. RZRD1000C 系列外壳尺寸

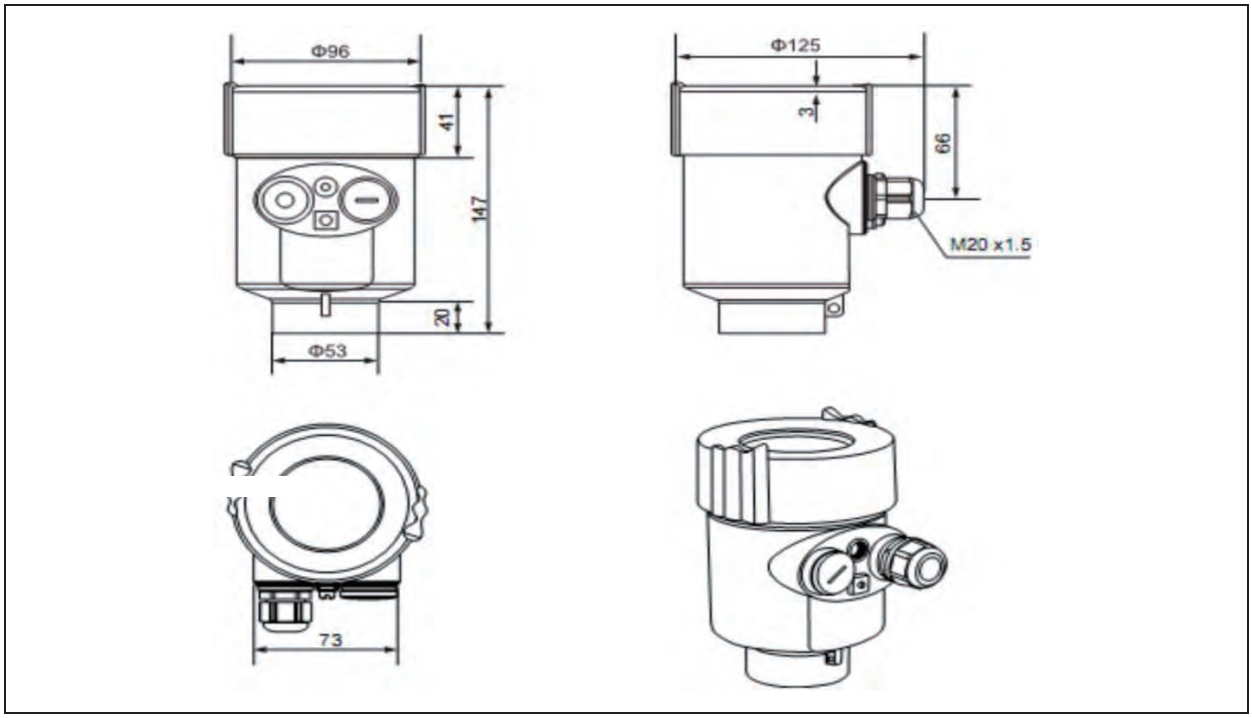

2. RZRD1000C 系列接线图

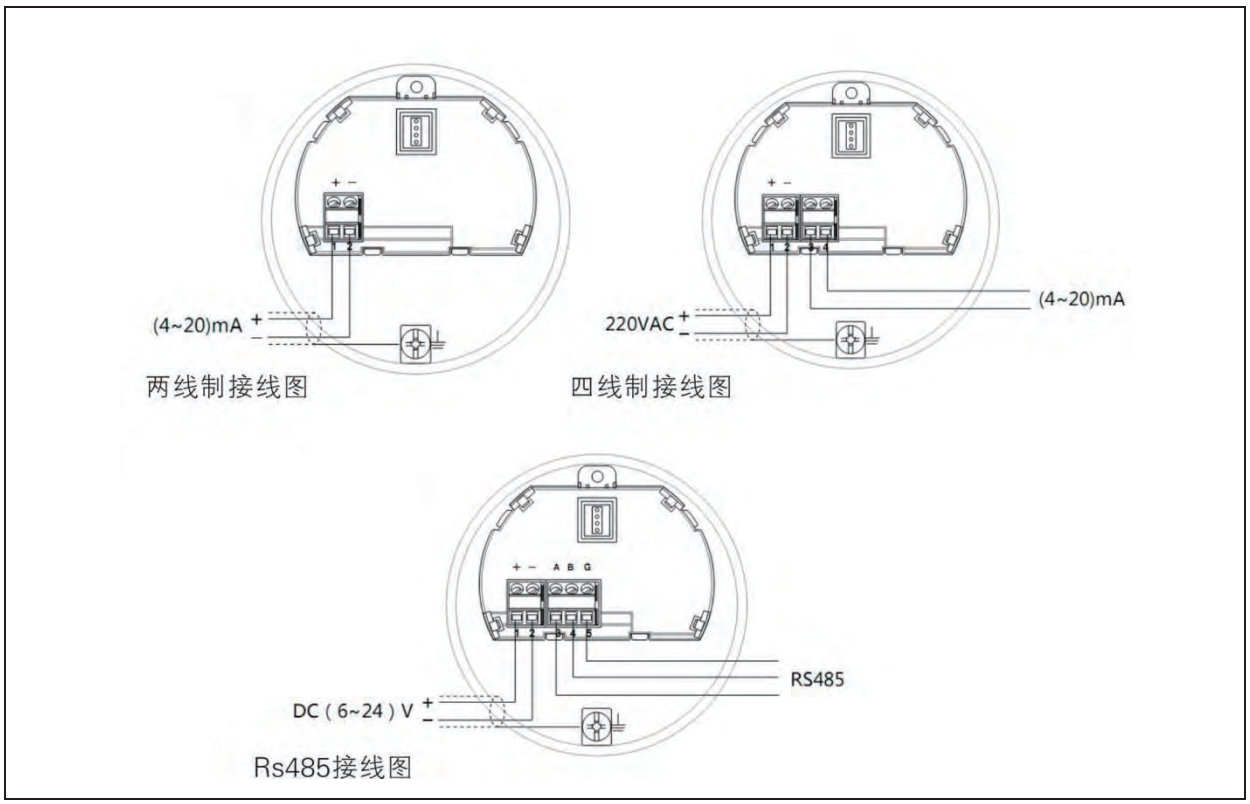

淮安润中仪表科技有限公司
Huaian Runzhong Instrument Technology Co., Ltd.
地址：江苏省淮安市金湖县工业园区工园路188号
电话：0517-83303258
传真：0517-86899586
服务热线：4000-388-535
网址：www.harzkj.com